Schnellkopplung 8

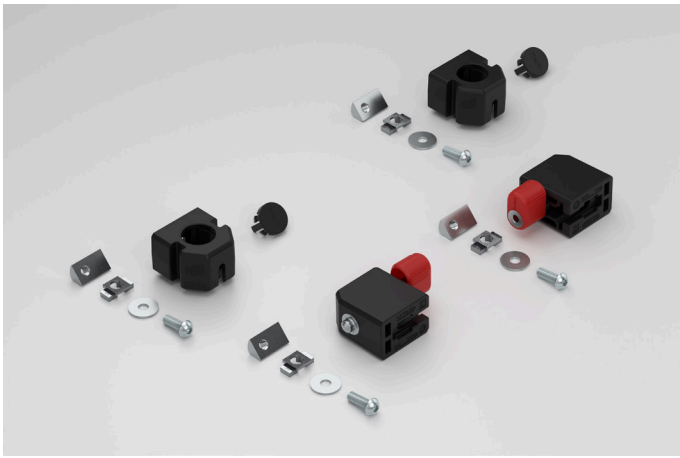

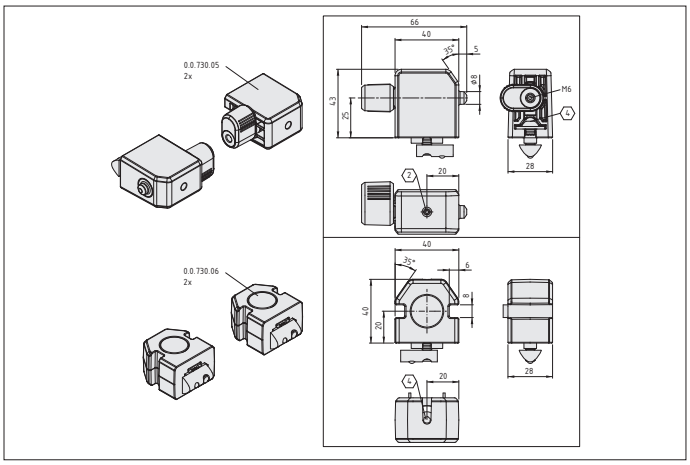

REACH RoHS

Die item Schnellkopplung 8 stellt die korrekte Positionierung einer mobilen Lösung sicher, indem diese temporär an einem Profilrahmen oder Arbeitstisch arretiert wird. Die kompakte Freigabeeinheit rastet dazu in die Aufnahme der Schnellkopplung ein. Der federgelagerte Edelstahlbolzen der Freigabeeinheit kann durch Betätigung des Handhebels oder per Bowdenzug gelöst werden, um die mobile Einheit wieder zu entkoppeln.
Die Schnellkopplung 8 enthält zwei Freigabeeinheiten und zwei Aufnahmen. Um beispielsweise Transportwagen an mehreren Stellen nutzen zu können, sind die Schnellkopplung 8, Freigabeeinheit 40x28 (0.0.730.05) und die Schnellkopplung 8, Aufnahme 40x28 (0.0.730.06) auch einzeln erhältlich.

Lieferumfang

2 Schnellkopplung 8, Freigabeeinheiten 40x28, PA-GB schwarz mit Edelstahlbolzen
2 Schnellkopplung 8, Aufnahmen 40x28, PA-GB, schwarz

Technischer Hinweis

0.0.731.92 Für weitere Informationen klicken Sie bitte hier!

Eigenschaften	
Artikelnummer	0.0.731.92
Liefereinheit	1 Satz
Gewicht	296,0 g

Zubehör	
0.0.723.61	Führungswinkel 8 40x40-30°, zweiseitig
0.0.723.62	Führungswinkel 8 40x40-30°, einseitig
0.0.730.05	Schnellkopplung 8, Freigabeeinheit 40x28
0.0.730.06	Schnellkopplung 8, Aufnahme 40x28
0.0.682.53	Bowdenzugseil D1,5
0.0.682.45	Endhülse D6/D5-12
0.0.691.93	Handauslösung D30
0.0.692.48	Schraubnippel D7/D2-7 M4
0.0.473.78	Kugelkopf-Schraubendreher SW2
0.0.406.60	Kugelkopf-Schraubendreher SW4
0.0.406.39	Schraubendreher mit Quergriff SW4